OSSATURE PLÂTRE

TOP CARAÏBES
LA TÔLE HAUTE PROTECTION

OSSATURE PLÂTRE

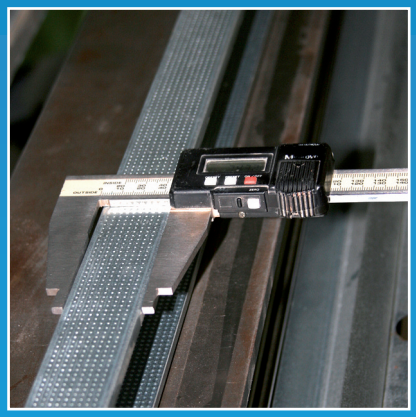

OSSATURE PLÂTRE

Mise en œuvre

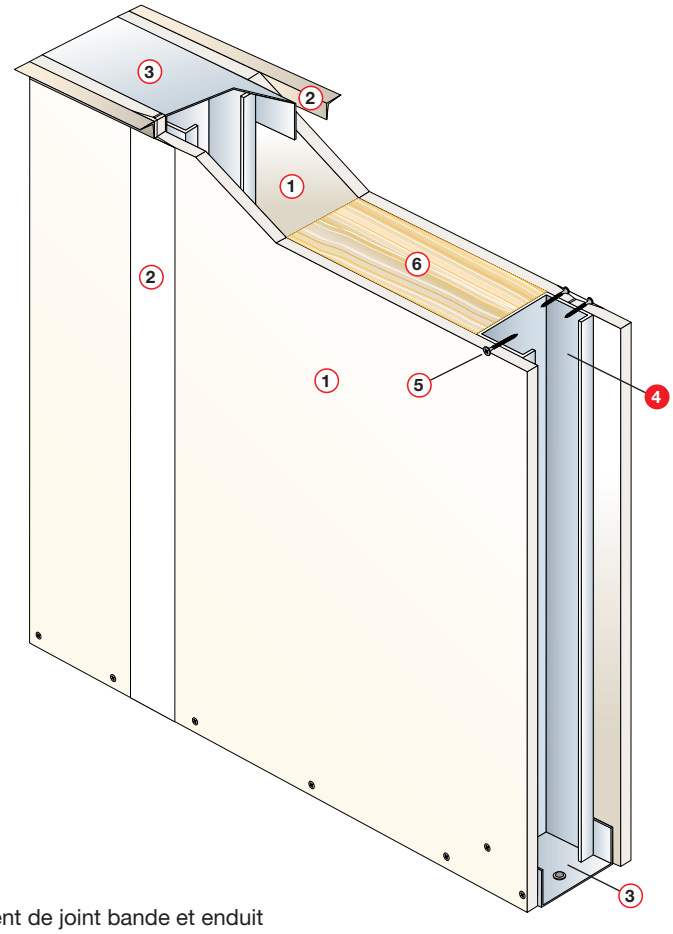

1 Plaque
2 Traitement de joint bande et enduit
3 Rail
4 Montant
5 Vis
6 Isolant

Résistance thermique

Autres essai

• C.S.T.B. – Mesure de l'indice d'affaiblissement électromagnétique en champ diffus.
Rapport N° EMSR-030829 – Septembre 2003.

• HQE® – Étude du cycle de vie du produit, qualification des caractéristique environnementales et sanitaires, pour mise en œuvre dans les bâtiments HQE®.
ACV-CSTB N° E04-010
(déclaration environnementale disponible).

Résistance thermique

Autres essai

• C.S.T.B. – Mesure de l'indice d'affaiblissement électromagnétique en champ diffus.
Rapport N° EMSR-030829 – Septembre 2003.

• HQE® – Étude du cycle de vie du produit, qualification des caractéristique environnementales et sanitaires, pour mise en œuvre dans les bâtiments HQE®.
ACV-CSTB N° E04-010
(déclaration environnementale disponible).

Cornières

Code produit		Type	Code EAN	Conditionnement	Poids (kg)
94444		Cornière 24-32	3334160341473	Botte de 10 barres de 3,00 m = 30,00 m	7
02649		Cornière 50-50 Acier 6/10	3334160004750	Botte de 10 barres de 2,50 m = 25,00 m	11

Fourrure

Code produit		Type	Code EAN	Conditionnement	Poids (kg)
88408		Fourrure S47/6 Clipsable	3334160284855	Botte de 10 barres de 3,00 m = 30,00 m	12
88410			3334160284879	Botte de 10 barres de 5,25 m = 52,50 m	21

Mise en œuvre

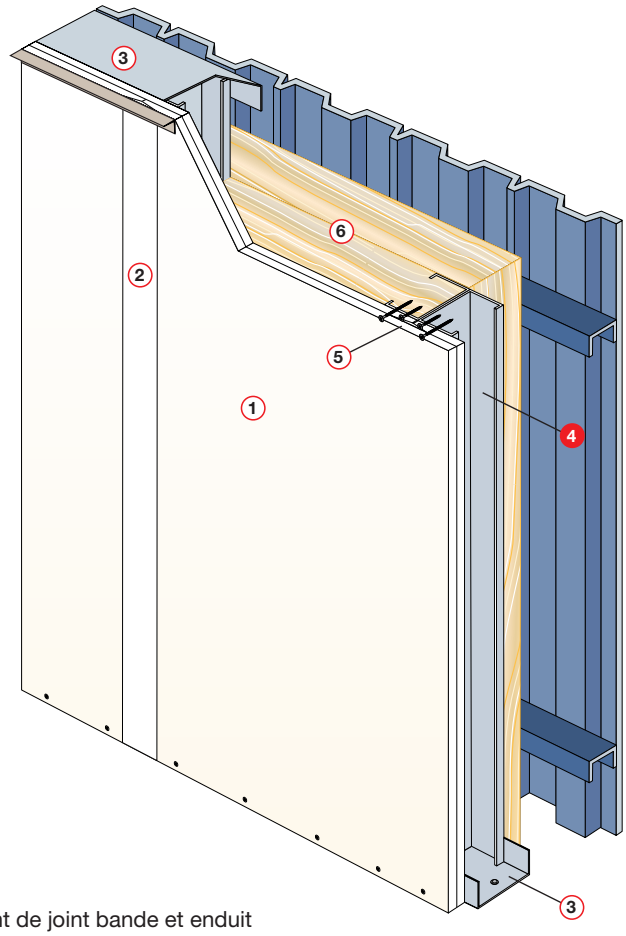

1. Plaque
2. Traitement de joint bande et enduit
3. Rail
4. Montant
5. Vis
6. Isolant (2 couches croisées)

Résistance thermique

Autres essai

• C.S.T.B. – Mesure de l'indice d'affaiblissement électromagnétique en champ diffus.
Rapport N° EMSR-030829 – Septembre 2003.

• HQE® – Étude du cycle de vie du produit, qualification des caractéristique environnementales et sanitaires, pour mise en œuvre dans les bâtiments HQE®.
ACV-CSTB N° E04-010
(déclaration environnementale disponible).

Résistance thermique

Autres essai

• C.S.T.B. – Mesure de l'indice d'affaiblissement électromagnétique en champ diffus.
Rapport N° EMSR-030829 – Septembre 2003.

• HQE® – Étude du cycle de vie du produit, qualification des caractéristique environnementales et sanitaires, pour mise en œuvre dans les bâtiments HQE®.
ACV-CSTB N° E04-010
(déclaration environnementale disponible).

Rails

Code produit		Type	Code EAN	Conditionnement	Poids (kg)
88427		Rail 48-30/5,4	3334160285043	Botte de 10 barres de 3,00 m = 30,00 m	13

Montants

Code produit		Type	Code EAN	Conditionnement	Poids (kg)
88564		Montant 48-35/6	3334160286330	Fardeau de 60 bottes de 2,50 m = 1500 m	800
88569			3334160286392	Fardeau de 60 bottes de 2,80 m = 1680 m	895
88570			3334160286408	Fardeau de 60 bottes de 3,00 m = 1800 m	959

OSSATURE PLÂTRE

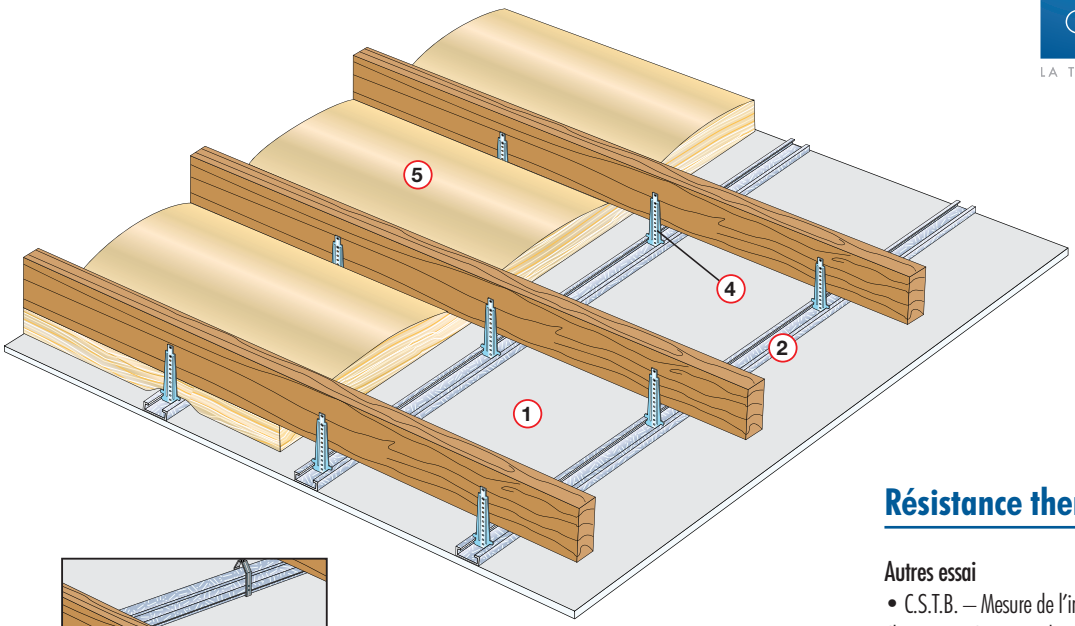

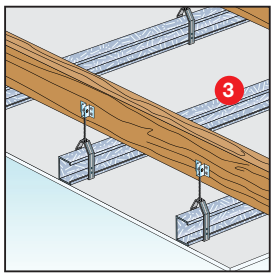

1 Plaque
2 Fourure
3 Montant
4 Suspente
5 Isolant

Résistance thermique

Autres essai

• C.S.T.B. – Mesure de l'indice d'affaiblissement électromagnétique en champ diffus.
Rapport N° EMSR-030829 – Septembre 2003.

• HQE® – Étude du cycle de vie du produit, qualification des caractéristique environnementales et sanitaires, pour mise en œuvre dans les bâtiments HQE®.
ACV-CSTB N° E04-010
(déclaration environnementale disponible).

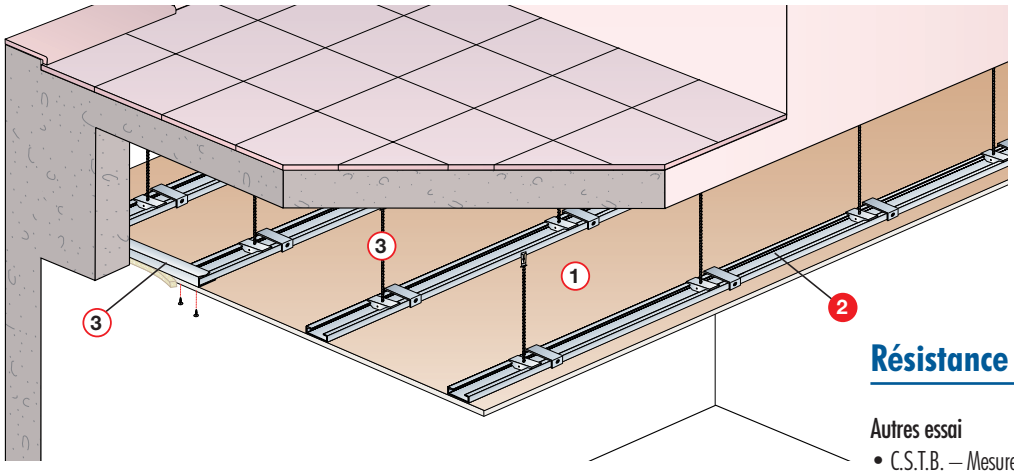

1 Plaque
2 Fourure ou montant
3 Suspente
4 Isolant

Résistance thermique

Autres essai

• C.S.T.B. – Mesure de l'indice d'affaiblissement électromagnétique en champ diffus.
Rapport N° EMSR-030829 – Septembre 2003.

• HQE® – Étude du cycle de vie du produit, qualification des caractéristique environnementales et sanitaires, pour mise en œuvre dans les bâtiments HQE®.
ACV-CSTB N° E04-010
(déclaration environnementale disponible).

TOP Caraïbes - 23 r Industrie - 97122 Baie Mahault - Tél. : 0590 38 31 15 - Fax. : 0590 38 30 06 - Site top-caraibes.fr
La société se réserve le droit d'apporter toutes améliorations ou modifications rendues nécessaires, à tout moment et sans préavis.

© 05/2016 Réalisation & Création CVI